Im Hofstätt 11
D-72359 Dotternhausen
Tel +49 (0)7427 9480-0
Fax +49 (0)7427 9480-7025
e-mail info@proactiv-gmbh.de
www.proactiv-gmbh.eu/fr

CE

TRAVELER pure

☐ **Date devis:** _____

☐ **Date commande:** _____

Conformément aux conditions générales de vente de PRO ACTIV GmbH

TRAVELER 4you Ergo

Équipement "Edition PURE“

équipement extra léger avec un poids total du fauteuil roulant à partir de 10 kg

avec géométrie de cadre individuelle sur mesure

A9030105000 € 5.460,00

Adresse du magasin:

N° du client: _____
Nom: _____
Rue: _____
Code postal / Lieu: _____
Tél.: _____
Fax: _____
E-Mail: _____
Interlocuteur: _____

Adresse de livraison: ☐ **adresse du magasin**
☐ **autre adresse**

Nom: _____
Rue: _____
Code postal / Lieu: _____

Adresse de facturation: ☐ **adresse du magasin**
☐ **autre adresse**

N° du client : _____
Nom: _____
Rue: _____
Code postal / Lieu: _____
Tél.: _____
Fax: _____
E-Mail: _____
Interlocuteur.: _____

Nom de l’utilisateur:

Nom: _____
Rue: _____
Code postal / Lieu: _____
Tél.: _____
Fax: _____
E-Mail: _____
Date naissance.: _____
Aspect de la maladie: _____

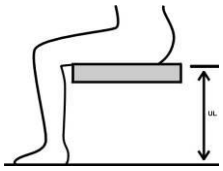

Taille: _____cm

Poids: _____kg

Longueur du segment jambier: _____cm
(Distance entre le creux poplité et la semelle)

Ces informations sont obligatoires pour la suite du traitement.

- Pack d’équipements

☒ A9030105000-010 **€ 1.390,00**

Avec le pack d'équipement "PURE", le produit est autorisé jusqu'à 100 kg de charge utile.

Le pack comprend l'équipement de dossier, le protège-vêtements, la toile d'assise, le système de freinage et le repose-pieds suivants pour TRAVELER pure :

Tôles latérales en carbone avec garde-boue intégré

A9015400028
Garde-boue et protège vêtement fabriqués individuellement dans une seule pièce
Dossier vissé, non rabattable
Angle du dossier 90° par rapport au sol, réglable en 5 positions par pas de 4°,
La couverture des roues est parallèle aux pneus avec une distance d'environ 8 - 12 mm

Toile de dossier rembourrée „légère“

A9000802320-K002
Dossier rembourré extra fin pour un pliage facile et peu encombrant du fauteuil roulant
Tissu de revêtement : noir, respirant, surface ouverte
Épaisseur du rembourrage : 9 mm
Equipement sans barre transversale de dossier

Toile d'assise ouvert, sangles cousues

A9000801011-K

Frein intégral blocage complet des roues

A9035705000
Support de frein vissé sur le tube d'assise en haut

Repose pieds tube monobloc

A9030601000-K
avec étrier d'appui tubulaire, pliable, amovible
Le repose pieds se plie complètement avec le fauteuil lorsque l'USL est supérieur à 37 cm.
Avant en V: Si X < 22 cm, les tubes de repose pieds seront paralèlles.

Appui de repose-pieds sans débordement, arrondi

A9000610015
Version légère avec terminaison de rayon (R12mm) dans la zone avant et sans dépassement pour réduire la longueur totale du fauteuil roulant de 30mm afin d'améliorer le chargement des véhicules.
profondeur : 15 cm

Mesures

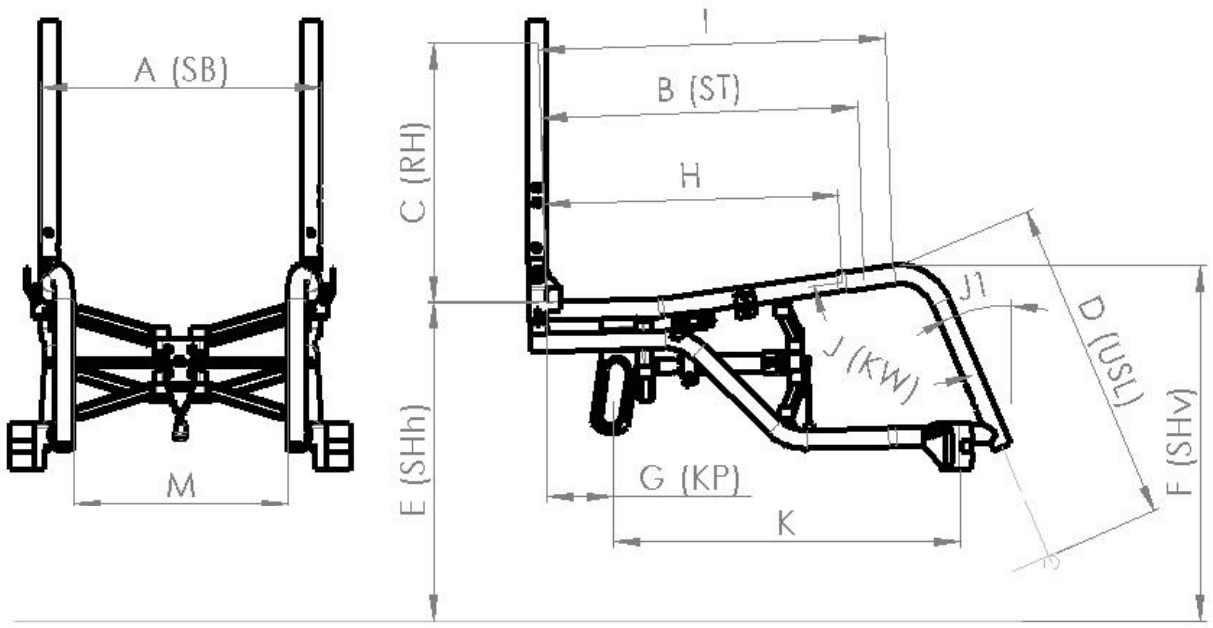

Mesures du fauteuil:

A: SB Largeur d'assise _____ cm
(min. 33 – max. 42 cm)

B: ST Profondeur d'assise _____ cm
(min. 35 cm)

C: RH Hauteur du dossier _____ cm
(à partir de RH 22 cm)

D: USL Longueur des potences _____ cm

E: SHh Hauteur assise arrière _____ cm
(min. 39 – max. 47 cm)
Pour les roues motrices de 24"

F: SHv Hauteur assise avant _____ cm
(min. 42 – max. 52 cm)

G: KP Centre de gravité _____ cm
(devant du tube de dossier
jusqu'au milieu de l'axe roue arrière)
(KP min. 3 – max. 11 cm)

Le montage d'une barre porte axes pour déport des roues est possible à partir centre de gravité KP 7cm

H: Longueur du tube d'assise avant cintrage vers les genoux _____ cm
(possible à partir de ST 34 cm)
(I - min. 6 cm)

I: Longueur du tube d'assise avant cintrage des potences _____ cm
(min. 41 cm – max. 50 cm)

J: KW Angles de cintrage entre l'assise et les potences _____ °
(à partir de 90°)

ou

J1: Angle des potences par rapport à la perpendiculaire du sol (récommandé > 10°) _____ °

K: Position des fourches avant _____ cm

Potence à cadre :

☐ G-Forme (sans retrait)
Largeur USL= SB – 5 cm

☐ V-Forme (7°)

☐ avec retrait du cadre
Potence parallèle, forme G
Largeur USL min. SB - 11cm
Veuillez indiquer la largeur USL :

M: largeur de jambe inférieure _____ cm

Pour la construction les mesures des tolérances de DIN EN ISO 13920 sont valables (mm).

Degré de précision	Jusqu' à 30	>30 jusqu'à 120	> 120 jusqu'à 400	> 400 jusqu'à 1000
C	+/- 1	+/- 3	+/- 4	+/- 6

Couleur Châssis Design Unicolore

Vous pouvez trouver des nouvelles de notre gamme ainsi que des exemples sur notre site www.proactiv-gmbh.eu/fr/couleurs/

Rahmenfarbe: Auswahl aus Farbpalette

La couleur du cadre est indiquée à la commande	Brut, sablé, non revêtu	Sablé, avec revêtement transparent et satiné
◧ A9000100170-000	◧ A9000100170-020 Remarque : en présence d'humidité, p. ex. la transpiration des mains, des décolorations sombres de l'aluminium peuvent se produire.	◧ A9000100170-021

Revêtement en poudre

blanc RAL 9016 ◧ brillant A9000100170-023 ☐ mat A9000100170-123 **€ 40,10**	**argent** ◧ brillant A9000100170-011	**anthracite RAL 7016** ◧ brillant A9000100170-001 ☐ mat A9000100170-101 **€ 40,10**
noir RAL 9005 ◧ brillant A9000100170-003 ☐ mat A9000100170-019 **€ 40,10**	**orange RAL 2004** ◧ brillant A9000100170-022 ☐ mat A9000100170-122 **€ 40,10**	**pink magenta RAL 4010** ◧ brillant A9000100170-037 ☐ mat A9000100170-137 **€ 40,10**
bleu pastel RAL 5024 ◧ brillant A9000100170-036 ☐ mat A9000100170-136 **€ 40,10**	**lemon green** ◧ brillant A9000100170-005 ☐ mat A9000100170-105 **€ 40,10**	**jaune RAL 1023** ◧ brillant A9000100170-046 ☐ mat A9000100170-146 **€ 40,10**
rouge RAL 3001 ◧ brillant A9000100170-047 ☐ mat A9000100170-147 **€ 40,10**	**lagoon blue** ◧ brillant A9000100170-052 ☐ mat A9000100170-152 **€ 40,10**	**athletic grey** ◧ brillant A9000100170-050 ☐ mat A9000100170-150 **€ 40,10**
muddy grey ◧ brillant A9000100170-051 ☐ mat A9000100170-151 **€ 40,10**		

Revêtement en poudre „Dormant“

noir pailleté argent ◧ brillant A9000100170-007	**sky blue** ◧ brillant A9000100170-017	**bleu marine** ◧ brillant A9000100170-045 ☐ mat A9000100170-145 **€ 40,10**
electric green ◧ brillant A9000100170-015 ☐ mat A9000100170-115 **€ 40,10**	**violet** ◧ brillant A9000100170-044	**fire red** ◧ brillant A9000100170-018 ☐ mat A9000100170-118 **€ 40,10**

Couleur Châssis Design Unicolore „peinture liquide“

€ 323,20

storm (bleu glacier) ☐ brillant A9000100170-500 ☐ mat A9000100170-501	**café** ☐ brillant A9000100170-520 ☐ mat A9000100170-521	**prairie (or rose)** ☐ brillant A9000100170-504 ☐ mat A9000100170-505
pearl (blanc nacré) ☐ brillant A9000100170-524 ☐ mat A9000100170-525	**berry (baies)** ☐ brillant A9000100170-526 ☐ mat A9000100170-527	**blue ocean** ☐ brillant A9000100170-522 ☐ mat A9000100170-523
emerald (vert émeraude) ☐ brillant A9000100170-514 ☐ mat A9000100170-515	**mint** ☐ brillant A9000100170-528 ☐ mat A9000100170-529	**chili** ☐ brillant A9000100170-516 ☐ mat A9000100170-517

Couleur du Châssis Design Bicolore

Attention: Dépendant de votre choix pour la couleur design les 2 couleurs sont brillant ou mat

☐ **Design bicolore se composant d'une couleur de base du Design Unicolore (à l'arrière du châssis) et d'une couleur Design (à l'avant du châssis)** **€ 248,30**

Couleur de base (à l'arrière du châssis):

blanc RAL 9016 ☐ A9000100170-200	**argent** ☐ A9000100170-201	**anthracite RAL 7016** ☐ A9000100170-202
noir RAL 9005 ☐ A9000100170-203	**bleu pastel RAL 5024** ☐ A9000100170-206	**lemon green** ☐ A9000100170-207
jaune RAL 1023 ☐ A9000100170-208	**lagoon blue** ☐ A9000100170-212	**athletic grey** ☐ A9000100170-210
muddy grey ☐ A9000100170-211		

Couleur Design (à l'avant du châssis):

noir RAL 9005 ☐ brillant A9000100170-259 ☐ mat A9000100170-260	**lemon green** ☐ brillant A9000100170-250 ☐ mat A9000100170-251	**chili** ☐ brillant A9000100170-253 ☐ mat A9000100170-254
orange RAL 2004 ☐ brillant A9000100170-255 ☐ mat A9000100170-256	**café** ☐ brillant A9000100170-278 ☐ mat A9000100170-279	**mint** ☐ brillant A9000100170-286 ☐ mat A9000100170-287
emerald (vert émeraude) ☐ brillant A9000100170-274 ☐ mat A9000100170-275	**storm (bleu glacier)** ☐ brillant A9000100170-264 ☐ mat A9000100170-265	**prairie (or rose)** ☐ brillant A9000100170-266 ☐ mat A9000100170-267
pearl (blanc nacré) ☐ brillant A9000100170-282 ☐ mat A9000100170-283	**berry (baies)** ☐ brillant A9000100170-284 ☐ mat A9000100170-285	**blue ocean** ☐ brillant A9000100170-280 ☐ mat A9000100170--281

Couleur – Pièces rapportées

Sans indication les pièces seront livrées en noir

Roue arrière[1]Jante en alu et moyeu ◧ noir A9000100171-003	**Fourche roue avant et pivot de fourche** ◧ argent A9000100173-011 ◧ noir A9000100173-003	

Couleur individuelle des pièces rapportées

Roue arrière Jante en alu et moyeu[1]	**5" jante aluminium[2] 3-rayons**	
☐ **orange RAL 2004** A9000100171-022 **€ 193,10**	☐ **orange RAL 2004** A9000100174-022 **€ 44,40**	
☐ **blanc RAL9016** A9000100171-023 **€ 193,10**	☐ **blanc RAL9016** A9000100174-023 **€ 44,40**	
☐ **Couleur du châssis** A9000100171-999 **€ 230,80**	☐ **Couleur du châssis** A9000100174-999 **€ 69,50**	
☐ **Choix de design unicolor: différent de la coleur du châssis** A9000100171-998 Veuillez insérer les 3 derniers chiffres de la couleur souhaitée (design unicolore): A9000100170-☐☐☐ **€ 267,10**	☐ **Choix de design unicolor: différent de la coleur du châssis** A9000100174-998 Veuillez insérer les 3 derniers chiffres de la couleur souhaitée (design unicolore): A9000100170-☐☐☐ **€ 80,60**	

Couleur individuelle

Achat spécial Au choix les couleurs RAL ☐ A9000100170-100 **€ 333,10**	Surface: ☐ brillant ☐ mat	**Indication de la couleur RAL:** _____

Attention: Pièces rapportées pas en couleur design bicolore

[1] Compatible avec jantes n° A9000203000 - A9000203300

[2] Compatible avec roue avant 5" jante alu 3-rayons >> roule fluide << A9000501200* ou avec 5" jante alu 3-rayons >> roule confort << A9000501210*

Poignées à pousser

Équipement sans poignées de poussée

◧ Inclus dans le standard.

Poignées intégrées dans les tubes de dossier

☐ A9000401051-K **€ 120,60**
Poids en plus: env. 80g
Tubes droits.

avec cintrage lombaire:
☐ 1 cm
☐ 2 cm
☐ 3 cm

Poignées à pousser fixes en aluminium

☐ A9000401050 **€ 120,60**
Poids en plus: env. 230g
minimum hauteur du dossier RH 23 cm

Coussins d´assise

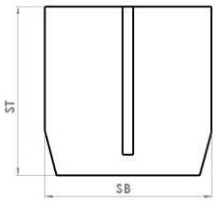

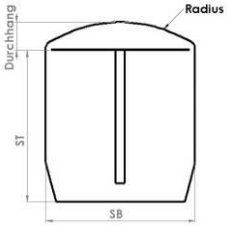

Pour géométrie du châssis individuelle
Mousse: Standard

☐ A9000805190-K **€ 149,20**

Pour géométrie du châssis individuelle
Avec rayon de contour
Mousse: Standard

☐ A9000805320-K **€ 190,60**

Epaisseur:

☐ 3 cm ☐ 5 cm
☐ 4 cm ☐ 6 cm

Pour géométrie du châssis individuelle
Mousse: Anti-escarre

☐ A9000805210-K **€ 445,10**

Pour géométrie du châssis individuelle
Avec rayon de contour
Mousse: Anti-escarre

☐ A9000805310-K **€ 486,10**

Epaisseur:

☐ 4 cm
☐ 6 cm

Housse:

☐ Tissu de revêtement respirant avec surface ouverte
☐ Tissu de revêtement respirant avec surface fermée
Sans votre choix, nous livrons la tissu de revêtement respirant avec surface ouverte

☐ **Coussin existant**

Typ _____

Epaisseur _____ cm

Carrossage

*Largeur totale du fauteuil avec un écartement étroit des mains courantes

1° Carrossage

◧ A9030202010
Largeur totale =
environ largeur d'assise SB + 20 cm*

2,5° Carrossage

◧ A9016202051
Largeur totale =
environ largeur d'assise SB + 23 cm*

4° Carrossage

◧ A9030202030
Largeur totale =
environ largeur d'assise SB + 26 cm*

Roues avant & Fourches des roues avant

*Coloris des pièces rapportées voir sous coloris

5" Caoutchouc confort, jante aluminium, 3 rayons "roule confort"

☐ argent
A9000501210 **€ 166,30**
Poids: 252 g/pce

☐ noir
A9000501211 **€ 166,30**
Poids: 252 g/pce

avec bandage changeable 6 mm, moyennement dur, anti-crevaison
Incl. Distance 3 mm en noir

Roue avant Frog Legs

☐ 4“ (100 mm)
A9000501230 **€ 196,50**
Poids: 179 g/pce

☐ 5“ (125 mm)
A9000501232 **€ 196,50**
Poids: 278 g/pce

avec bandage changeable en noir 6 mm, anti-crevaison.
Couleur jante: argent
Incl. Distance 5,3 mm en noir

Fourches "Standard"

◧ A9000500100-K001
Fourche fixe

☐ A9000500100-K002 **€ 154,80**
Fourche à démontage rapide

Roues arriére

Jante en alu 18 rayons

◧ 24“ (ETRTO 540)
A9000203122
Poids: 715 g/pce

Avec moyeu Liteline, rayonnage radial
Pas possible pour:
- Accroche taxi
- Vélo adaptatif

Poids d’utilisateur max. 70 kg:

Sturz / Gewicht	1°	4°	6°	8°	10°
bis 50 Kg	✔	✔	✔	✔	✔
51 - 60 Kg	✔	✔	✔	✔	
61 - 70 Kg	✔	✔			

Spinergy "Everyday Light Extreme" avec 12 rayons PBO; jante et moyeu noir, rayons blancs

☐ 24“ (ETRTO 540)
A9000203554 **€ 885,00**
Poids: 710 g/pce

Recommandation : jusqu'à 70 kg de poids corporel, pas en combinaison avec l'utilisation de handbike/appareils de traction.

Spinergy "Everyday Light Extreme" avec 12 rayons PBO; jante, moyeu et rayons noirs

☐ 24“ (ETRTO 540)
A9000203552 **€ 885,00**
Poids: 710 g/pce

Recommandation : jusqu'à 70 kg de poids corporel, pas en combinaison avec l'utilisation de handbike/appareils de traction

Aluminium, Jante simple paroi, 36 rayons

◧ 24“ (ETRTO 540)
A9000203000-010
Poids: 877 g/pce

avec moyeu Liteline

Spinergy "Everyday Light Extreme" avec 12 rayons PBO; jante, moyeu et rayons noirs

☐ 24“ (ETRTO 540)
A9000203550 **€ 725,00**
Poids: 730 g/pce

Mains courantes

x = Mesure de l'ecartement

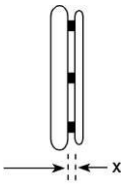

Ecartement :
- ☐ x = 11 mm
- ☐ x = 19 mm

Ecartement Curve:
- ☐ x = 10 mm
- ☐ x = 18 mm

Sauf indication contraire, le montage des mains courantes se fera avec un écartement large (19 mm / 18 mm).

Mains courantes aluminium Ø 19 mm anodisé argent

◧ Pour Roues 24“ et 25"
A9000205019-004
Poids: 295 g/pce

Mains courantes titane Ø 19 mm

☐ Pour Roues 24" et 25"
A9000205040-004 **€ 310,30**
Poids: 418 g/pce

Mains courantes Curve anodisées noires, profil ergonomique

☐ Pour Roues 24" et 25"
Hauteur 24 mm
Taille S **€ 370,60**
A9000205130-004
Poids: 330 g/pce

Pneus

Schwalbe „One“

☐ 24x1“ (540-25)
A9000204123-004 **€ 86,00**
Poids: 205 g/pce
Couleur: noir
9 bar

Schwalbe "MarathonPlus Evolution" avec "smart guard" anti-crevaison

☐ 24x1“ (540-25)
A9000204030-014 **€ 45,50**
Poids: 512 g/pce
Couleur: noir
10 bar

Schwalbe "RightRun" Pneus haute pression

◧ 24x1" (540-25)
A9000204001-004
Poids: 294 g/pce
Couleur: noir
7,5 bar

Service

Conseil technique et prise de mesure par PRO ACTIV

☐ A9990000000 **€ 327,80**

Remarques ou notes additionnelles:

(***Remarque :*** *Si vous souhaitez choisir d'autres options, notez ci-dessous les articles avec leur numéro d'article figurant sur la feuille de commande "TRAVELER 4you Ergo").*