Im Hofstätt 11
D-72359 Dotternhausen
Tel +49 (0)7427 9480-0
Fax +49 (0)7427 9480-7025
e-mail info@proactiv-gmbh.de
www.proactiv-gmbh.eu/fr

CE

☐ **Date devis:** _____

☐ **Date commande:** _____

Conforme aux conditions générales de vente PRO ACTIV GmbH

LITTY 4you
Fauteuil roulant pour enfants

Code LPPR: 9178521
Poids max. utilisateur 50 kg
Poids à partir de 6,7 kg

A9042100000-FR € 4.390,00

Adresse du magasin:

N° du client: _____
Nom: _____
Rue: _____
Code postal/Lieu: _____
Tél.: _____
Fax: _____
E-Mail: _____
Interlocuteur: _____

Adresse de livraison: ☐ ***adresse du magasin***
☐ ***autre adresse***

Nom: _____
Rue: _____
Code postal/Lieu: _____

Nom de l'utilisateur:

Nom: _____
Rue: _____
Code postal/Lieu: _____
Tél.: _____
Fax: _____
E-Mail: _____
Date naissance: _____
Aspect de la maladie: _____

Adresse de facturation: ☐ ***adresse du magasin***
☐ ***autre adresse***

N° du client: _____
Nom: _____
Rue: _____
Code postal/Lieu: _____
Tél.: _____
Fax: _____
E-Mail: _____
Interlocuteur: _____

Mesures du corps:

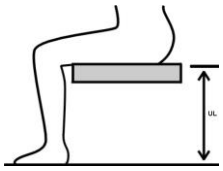

Taille: _____ cm

Poids: _____ kg

Longueur du segment jambier: _____ cm
(Distance entre le creux poplité et la semelle)

Mesures

◧ Plaque dássise et dossier ergonomique vissés sur protége vêtement

Attention: Veuillez marquer additionnellement les options plaque d'assise et le dossier ergonomique

Dimensions du fauteuil:

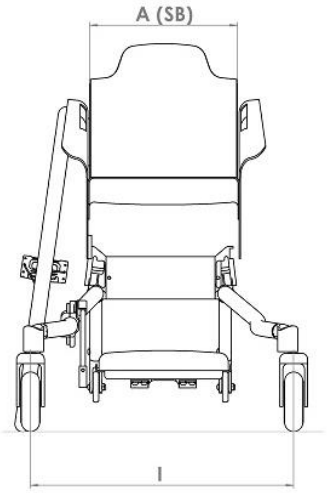

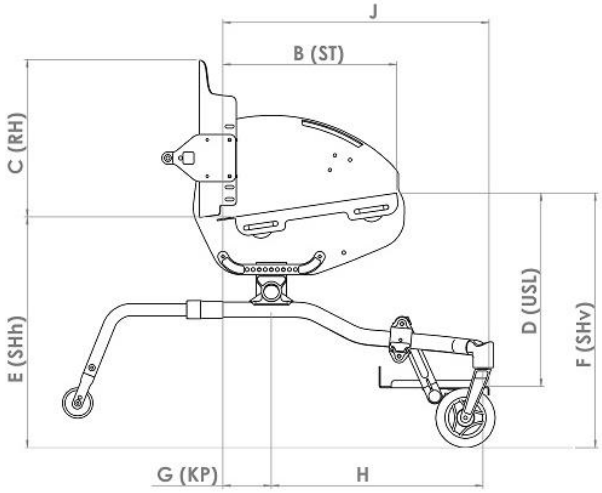

Largeur d'assise **SB**	☐ 16	☐ 17	☐ 18	☐ 19	☐ 20	☐ 21	☐ 22	☐ 23		
	☐ 24	☐ 25	☐ 26	☐ 27	☐ 28	☐ 29	☐ 30	☐ 31		
	☐ 32	☐ 33	☐ 34	☐ 35	☐ 36	☐ 37	☐ 38			
Profondeur d'assise **ST**	☐ 18	☐ 19	☐ 20	☐ 21	☐ 22	☐ 23	☐ 24	☐ 25		
	☐ 26	☐ 27	☐ 28	☐ 29	☐ 30	☐ 31	☐ 32	☐ 33		
	☐ 34	☐ 35	☐ 36	☐ 37	☐ 38					
Hauteur du dossier **RH**	☐ 20	☐ 21	☐ 22	☐ 23	☐ 24	☐ 25	☐ 26	☐ 27	☐ 28	☐ 29
	☐ 30	☐ 31	☐ 32	☐ 33	☐ 34	☐ 35	☐ 36	☐ 37	☐ 38	☐ 39
	☐ 40	☐ 41	☐ 42	☐ 43	☐ 44	☐ 45				
Longueur des potences **USL**	☐ 20	☐ 21	☐ 22	☐ 23	☐ 24	☐ 25	☐ 26	☐ 27	☐ 28	☐ 29
	☐ 30	☐ 31	☐ 32	☐ 33	☐ 34	☐ 35	☐ 36	☐ 37	☐ 38	☐ 39
	☐ 40	☐ 41	☐ 42	☐ 43	☐ 44	☐ 45				
Hauteur assise arrière **SHh**	☐ 31	☐ 32	☐ 33	☐ 34	☐ 35	☐ 36				
	☐ 37	☐ 38	☐ 39	☐ 40	☐ 41	☐ 42				
Hauteur assise avant **SHv**	☐ 34	☐ 35	☐ 36	☐ 37	☐ 38	☐ 39	☐ 40			
	☐ 41	☐ 42	☐ 43	☐ 44	☐ 45	☐ 46	☐ 47			

Centre de gravité **KP** (Avant du tube arrière au centre de l'axe de la roue arrière)	_____ cm (sans spécification une valeur par défaut de 8 cm est fixée)
H :Position des fourches avant	_____ cm (sans spécification:20" et 22" = 35 cm ou 24" = 38 cm)
I: Distance entre les pivots des fourches	_____ cm (sans spécification: Largeur d'assise + 19 cm)
J: Distance bord avant palette jusqu'au dossier	_____ cm (sans spécification: Profondeur d'assise + 15 cm)

Des dimensions différentes sont possibles sur demande

Les tolérances dimensionnelles conformément à la DIN EN ISO 13920 sont valables.

Degré de précision	Jusqu'à 30	De 30 à 120	> 120 jusqu'à 400	> 400 jusqu'à 1000
C	**+/- 1**	**+/- 3**	**+/- 4**	**+/- 6**

Couleur Châssis Design Unicolore

Vous pouvez trouver des nouvelles de notre gamme ainsi que des exemples sur notre site www.proactiv-gmbh.eu/fr/couleurs/

Revêtement en poudre

blanc RAL 9016 ◧ brillant A9000100170-023 ☐ mat A9000100170-123 **€ 40,10**	**argent** ◧ brillant A9000100170-011	**anthracite RAL 7016** ◧ brillant A9000100170-001 ☐ mat A9000100170-101 **€ 40,10**
noir RAL 9005 ◧ brillant A9000100170-003 ☐ mat A9000100170-019 **€ 40,10**	**orange RAL 2004** ◧ brillant A9000100170-022 ☐ mat A9000100170-122 **€ 40,10**	**pink magenta RAL 4010** ◧ brillant A9000100170-037 ☐ mat A9000100170-137 **€ 40,10**
bleu pastel RAL 5024 ◧ brillant A9000100170-036 ☐ mat A9000100170-136 **€ 40,10**	**lemon green** ◧ brillant A9000100170-005 ☐ mat A9000100170-105 **€ 40,10**	**jaune RAL 1023** ◧ brillant A9000100170-046 ☐ mat A9000100170-146 **€ 40,10**
rouge RAL 3001 ◧ brillant A9000100170-047 ☐ mat A9000100170-147 **€ 40,10**	**lagoon blue** ◧ brillant A9000100170-052 ☐ mat A9000100170-152 **€ 40,10**	**athletic grey** ◧ brillant A9000100170-050 ☐ mat A9000100170-150 **€ 40,10**
muddy grey ◧ brillant A9000100170-051 ☐ mat A9000100170-151 **€ 40,10**		

Revêtement en poudre „Dormant“

noir pailleté argent ◧ brillant A9000100170-007	**sky blue** ◧ brillant A9000100170-017	**bleu marine** ◧ brillant A9000100170-045 ☐ mat A9000100170-145 **€ 40,10**
electric green ◧ brillant A9000100170-015 ☐ mat A9000100170-115 **€ 40,10**	**violet** ◧ brillant A9000100170-044	**fire red** ◧ brillant A9000100170-018 ☐ mat A9000100170-118 **€ 40,10**

Couleur Châssis Design Unicolore „peinture liquide“

€ 323,20

storm (bleu glacier) ☐ brillant A9000100170-500 ☐ mat A9000100170-501	**café** ☐ brillant A9000100170-520 ☐ mat A9000100170-521	**prairie (or rose)** ☐ brillant A9000100170-504 ☐ mat A9000100170-505
pearl (blanc nacré) ☐ brillant A9000100170-524 ☐ mat A9000100170-525	**berry (baies)** ☐ brillant A9000100170-526 ☐ mat A9000100170-527	**blue ocean** ☐ brillant A9000100170-522 ☐ mat A9000100170-523
emerald (vert émeraude) ☐ brillant A9000100170-514 ☐ mat A9000100170-515	**mint** ☐ brillant A9000100170-528 ☐ mat A9000100170-529	**chili** ☐ brillant A9000100170-516 ☐ mat A9000100170-517

Couleur du Châssis Design Bicolore

Attention: Dépendant de votre choix pour la couleur design les 2 couleurs sont brillant ou mat

☐ **Design bicolore:** **€ 248,30**

Se composant d'une couleur du châssis et d'une autre couleur pour les tôles latérales resp. pour la plaque d'assise et pour le dossier ergonomique
A9042100170-200

Couleurs sélectionner ci-dessous:

se composant d'une couleur de base sur le châssis (tube d'axe inclu) et d'une autre couleur pour les tôles laterales et si désiré pour le système d'assise. Choix de nos couleurs design unicolore:

A: Couleur du châssis: A9000100170- ☐☐☐

B: Couleur des tôles laterales: A9000100170- ☐☐☐

Couleur plaque d'assise et dossier ergonomique: ☐ A ou ☐ B

Couleur – Pièces rapportées

Sans indication les pièces seront livrées en noir

Roue arrière[1], Jante en alu et moyeu

◧ noir A9000100171-003

Fourche roue avant et pivot de fourche

◧ argent A9000100173-011

◧ noir A9000100173-003

Couleur individuelle des pièces rapportées:

Roue arrière Jante en alu et moyeu[1]

☐ **orange RAL 2004** A9000100171-022 **€ 193,10**

☐ **blanc RAL9016** A9000100171-023 **€ 193,10**

☐ **Couleur du châssis** A9000100171-999 **€ 230,80**

☐ **Choix de design unicolor: différent de la coleur du châssis** A9000100171-998

Veuillez insérer les 3 derniers chiffres de la couleur souhaitée (design unicolore):

A9000100170-☐☐☐ **€ 267,10**

5" jante aluminium[2] 3-rayons

☐ **orange RAL 2004** A9000100174-022 **€ 44,40**

☐ **blanc RAL9016** A9000100174-023 **€ 44,40**

☐ **Couleur du châssis** A9000100174-999 **€ 69,50**

☐ **Choix de design unicolor: différent de la coleur du châssis** A9000100174-998

Veuillez insérer les 3 derniers chiffres de la couleur souhaitée (design unicolore):

A9000100170-☐☐☐ **€ 80,60**

Couleur individuelle (Couleur du châssis ou des tôles latérales)

Achat spécial

Au choix les couleurs RAL

☐ A9000100170-100 **€ 383,10**

Surface:

☐ brillant

☐ mat

Indication de la couleur RAL:

_____

Attention: Pièces rapportées pas en couleur design bicolore

[1] Compatible avec jantes n° A9000203053, A9000203063, A9000203123

[2] Compatible avec roue avant 5" jante alu 3-rayons >> roule fluide << A9000501200 ou avec 5" jante alu 3-rayons >> roule confort << A9000501210

Kits pour élargir la largeur d'assise

Kit d'évolution LITTY SB +2 cm

☐ A9043100020 **€ 164,50**

pour élargir la largeur d'assise du LITTY 4you de 2 cm.

Kit d'évolution LITTY SB +4 cm

☐ A9043100040 **€ 180,60**

pour élargir la largeur d'assise du LITTY 4you de 4 cm.

Poignées à pousser

Poignée à pousser centrale

◧ A9042401085-K

Hauteur réglable
Support soudé au milieu de la barre du dossier

Poignée à pousser centrale, poignée réglable en inclinaison

☐ A9042401084-K **€ 94,90**

Réglable en hauteur et inclinable dans la partie de la poignée.
Support pour la poignée soudée au milieu du barre de maintien de dossier. Pour un poids max de l'utilisateur de 50 kg.

Poignée à pousser centrale en aluminium pour utilisation des poignées de frein, poignée réglable en inclinaison

☐ A9042401086-K **€ 131,20**

Réglable en hauteur et inclinable dans la partie de la poignée.
Support pour la poignée soudée au milieu du barre de maintien de dossier. Pour un poids max de l'utilisateur de 50 kg.

Poignées à pousser déplacées à l'arrière

◧ Longueur: 45 cm
Hauteur max. = SH arrière + ca. 53 cm
A9042401075-K001

◧ Longueur: 55 cm
Hauteur max. = SH arrière + ca. 63 cm
A9042401075-K002

réglable en hauteur en continu, montage dans la barre de maintien de dossier

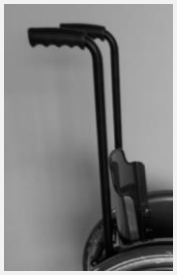

Poignée à pousser central triangulaire

☐ A9042401069-K **€ 360,50**

modèl fermé, réglable en hauteur

Toiles de dossier

Dossier ergonomique en alu

☐ A9042802210-K **€ 408,30**

En couleur du châssis
(hauteur du dossier min RH 20 cm, l'argeur d'assise min. SB 18 cm)

Rembourrage dossier ergonomique

☐ A9042802220-K **€ 201,80**

Épaisseur du coussin 2 cm
Housse:

☐ Tissu de revêtement respirant avec surface ouverte

☐ Tissu de revêtement respirant avec surface fermée

Sans votre choix, nous livrons la tissu de

Equipement sans dossier de PRO ACTIV

◧ A9042802011

Montage de dossier

Appui-tête

Appui-tête rembourré et fixé sur le dossier ergonomique

☐ A9000900060-K **€ 236,70**

réglable en hauteur,
seulement compatible avec dossier ergonomique en alu A9042802210-K

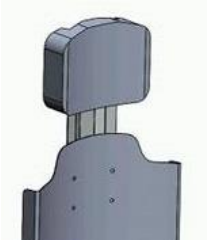

Pour garantir une bonne longueur de l'appui-tête, nous vous prions d'indiquer la mesure (AH) sur ce dessin

Hauteur des yeux (AH)

_____ cm

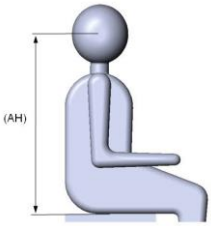

Toile d'assise

Plaque d'assise en alu

☒ A9042801210-K
En couleur du châssis
vissée entre les pièces lateralés
réglable en hauteur, en inclinaison et en profondeur

Coussins d´assise

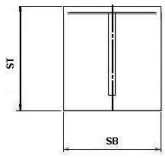

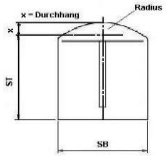

Coussin d'assise rectangulaire
Mousse: Standard

☐ A9000805180-K* **€ 106,60**

Coussin d'assise rayon de contour
Mousse: Standard

☐ A9000800300-K* **€ 148,00**

Epaisseur:

☐ 3 cm ☐ 5 cm
☐ 4 cm ☐ 6 cm

Coussin d'assise rectangulaire
Mousse: Anti-escarre

☐ Jusqu'à 30x30 cm A9000805204-K* **€ 276,20**

☐ >30x30 Jusqu'à 50x50 cm A9000805200-K* **€ 401,90**

Coussin d'assise rayon de contour
Mousse: Anti-escarre

☐ Jusqu'à 30x30 cm A9000800311-K* **€ 326,50**

☐ >30x30 Jusqu'à 50x50 cm A9000800310-K* **€ 443,70**

Epaisseur:

☐ 4 cm
☐ 6 cm

Housse:

☐ Tissu de revêtement respirant avec surface ouverte

☐ Tissu de revêtement respirant avec surface fermée

Sans votre choix, nous livrons la tissu de revêtement respirant avec surface ouverte

☐ **Coussin d'assise existant**

Type _____

Epaisseur _____cm

Pour les autres coussins d'assise comme p. ex. "coussin préventif", référez-vous à la fiche séparée: PRO ACTIV Systèmed'assise et de dossier

Carrossage

Carrossage 6°

◧ A9042202010

Carrossage 8°

◧ A9042202020

Carrossage 9,5°

◧ A9042202060

Carrossage 11°

◧ A9042202030

Carrossage 13°

◧ A9042202040

Carrossage 15°

◧ A9042202050

Eléctriques

Plaque d'adaptation pour "e-motion"

☐ A9042201200-K **€ 465,00**

avec support d'adaptation "Fa. Alber", axe 1/2" et longeur du canon 50,8 mm (2"). Pro Activ et la société Alber recommandent pour un fauteuil avec la propulsion "e-motion" le montage d'une paire de roulettes anti-bascule arrière. Veuillez choisir sous "Adaptations"

Livraison du fauteuil:

☐ à Invacare

(Veuillez noter sur page 1 „Adresse de livraison“)

☐ au revendeur

Freins

Freins à pousser

◧ A9042701010

Poignées des freins fix dans le garde-boue

Frein à pousser pour blocage durable par l'accompagnateur

☐ A9042701020 **€ 429,10**

utilisation sur les poignées à pousser par cable bowden

Seulement possible avec freins à pousser réf

Repose pieds

Palette fixe

◧ A9042601010-K

réglable en hauteur, en inclinaison et en profondeur recouvert d'une feuille antidérapante

Palette pliable à l'arrière

☐ A9042602010-K **€ 265,10**

recouvert d'une feuille antidérapante

Adaptations

Roulette anti-bascule pivotable vers le haut

☐ droite A9042301160-12* **€ 191,50**

☐ gauche A9042301160-22* **€ 191,50**

amovible par Quickpin

Roue Outdoor avec fourche dirigeable

☐ A9042900200-K **€ 782,00**

amovible par un clip de serrage

avec volant pneumatique pivotant 12.1 / 2 x 2.1 / 4 "

Amovible par l'axe de roue du tube

Pour une pression au sol maximale sur l'adaptation

Roue Outdoor avec fourche fixe

☐ A9042900100-K **€ 695,80**

avec volant pneumatique 12.1 / 2 x 2.1 / 4 "

Pour une pression au sol maximale sur l'adaptation

3" Roues avant

3" Roller (80 mm)

☐ A9000501110 **€ 65,40**
increvable

4" Roues avant

4" Roue avant "Standard" noir

◧ A9000501011-004
(82A), anti-crevaison

4" Roller (100 mm)

☐ A9000501120 **€ 65,40**
anti-crevaison

4" Roller lumineuse (100 mm)

☐ A9000501220 **€ 87,60**
anti-crevaison

4" Roue avant Frog Legs (100 mm)

☐ A9000501230 **€ 196,50**
avec bandage changeable en noir,
anti-crevaison.
Couleur jante: argent
Incl. Distance 5,3 mm en noir

5" Roues avant

5" Roue avant "Standard" PU noir

◧ A9000501036-005
(82A), anti-crevaison

5" Roue avant "Standard" PU gris

◧ A9000501031-005
(82A), anti-crevaison

5" Roller lumineuse (125 mm)

☐ A9000501221 **€ 87,60**
anti-crevaison

5" Caoutchouc dur, jante aluminium, 3 rayons, "roule fluide"

☐ argent
A9000501200 **€ 160,50**

☐ noir
A9000501201 **€ 160,50**

avec bandage changeable 3 mm,
moyennement dur, anti-crevaison
Incl. Distance 3 mm en noir

5" Caoutchouc confort, jante aluminium, 3 rayons "roule confort"

☐ argent
A9000501210 **€ 166,30**

☐ noir
A9000501211 **€ 166,30**

avec bandage changeable 6 mm,
moyennement dur, anti-crevaison
Incl. Distance 3 mm en noir

5" Roue avant Frog Legs (125 mm)

☐ A9000501232 **€ 196,50**
avec bandage changeable en noir,
anti-crevaison.
Couleur jante: argent
Incl. Distance 5,3 mm en noir

Fourches des roues avant

Couleurs de la fourche, voir "Couleurs des pièces rapportées".

Fourches Standard

◧ A9000500100-K001
Fourche fixe

☐ A9000500100-K002 **€ 154,80**
Fourche à démontage rapide

Fourche courte

compatible avec les roues avant de 4“

◧ A9000500110-K001
Fourche fixe

☐ A9000500110-K002 **€ 154,80**
Fourche à démontage rapide

1 Paire de fourches supplémentaires Litty

☐ A9000500300-K **€ 274,40**
Fourche à démontage rapide
Article sans roue avant:
Si vous avez besoin des roues avants, veuillez faire un 2ème choix dans la rubrique roues avant

Roues arriére

Aluminium, Jante simple paroi,18 rayons, moyeu Slimline noir
rayonnage radial
Inlet en couleur du châssis

◧ 20" (ETRTO 451)
A9000203053

◧ 22" (ETRTO 489)
A900020363

◧ 24" (ETRTO 540)
A9000203123

Mains courantes

x = Mesure de l'ecartement

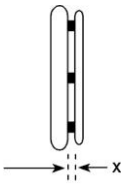

Ecartement:

☐ x = 11 mm
☐ x = 19 mm

Ecartement Curve:

☐ x = 10 mm
☐ x = 18 mm

Sauf indication contraire, le montage des mains courantes se fera avec un écartement étroit (11 mm / 10 mm).

Mains courantes acier inox ø 20 mm

◧ Pour Roues 20“
A9000205010-001

◧ Pour Roues 22“
A9000205010-002

◧ Pour Roues 24“
A9000205010-004

Mains courantes aluminium Ø 19 mm anodisé argent

◧ Pour Roues 24“
A9000205019-004

Mains courantes aluminium Ø 16 mm peinte de la couleur du châssis

(en cas de châssis bicolore - c'est la couleur de base)

☐ = surface brillant

☐ = surface mat

Attention: Nous ne recommandons pas des couleurs en mat pour les mains courantes. Le Grip des mains courantes est mieux avec une couleur brillant

☐ Pour Roues 20“
A9000205021-001 **€ 63,10**

☐ Pour Roues 22“
A9000205021-002 **€ 63,10**

Mains courantes aluminium Ø 19 mm peinte de la couleur du châssis
(en cas de châssis bicolore - c'est la couleur de base)

☐ = surface brillant
☐ = surface mat

Attention: Nous ne recommandons pas des couleurs en mat pour les mains courantes. Le Grip des mains courantes est mieux avec une coleur brillant!

☐ Pour Roues 20“ A9000205020-001 **€ 63,10**

☐ Pour Roues 22“ A9000205020-002 **€ 63,10**

☐ Pour Roues 24“ A9000205020-004 **€ 63,10**

Aluminium ø 16 mm polies et anodisées dures

☐ Pour Roues 20“ A9000205031-001 **€ 152,50**

☐ Pour Roues 22“ A9000205031-002 **€ 152,50**

Mains courantes aluminium Ø 19 mm polies et anodisées dures

☐ Pour Roues 20“ A9000205030-001 **€ 152,50**

☐ Pour Roues 22“ A9000205030-002 **€ 152,50**

☐ Pour Roues 24“ A9000205030-004 **€ 152,50**

Mains courantes titane ø 19 mm

☐ Pour Roues 24“ A9000205040-004 **€ 310,30**

Revêtements caoutchouc antidérapants pour mains courantes

☐ Pour Roues 20“ A9000205100-001 **€ 215,20**

☐ Pour Roues 22“ A9000205100-002 **€ 215,20**

☐ Pour Roues 24“ A9000205100-004 **€ 215,20**

Surface sans profil / structure
Compatible avec mains courante Ø 19 mm ou Ø 20 mm.

Mains courantes antidérapantes noires

☐ Pour Roues 20“ A9000205070-001 **€ 372,10**

☐ Pour Roues 22“ A9000205070-002 **€ 372,10**

☐ Pour Roues 24“ A9000205070-004 **€ 372,10**

Mains courantes Cuvette Grip

☐ Pour Roues 20“ A9000205080-001 **€ 377,90**

☐ Pour Roues 22“ A9000205080-002 **€ 377,90**

☐ Pour Roues 24“ A9000205080-004 **€ 377,90**

Montées directement sur la jante

Mains courantes Maxgrepp, revêtement en caoutchouc naturel et cellulaire, douces

☐ Pour Roues 20“ A9000200788 **€ 377,90**

☐ Pour Roues 22“ A9000200789 **€ 377,90**

☐ Pour Roues 24“ A9000200787 **€ 377,90**

Mains courantes Curve anodisé noir, profil ergonomique

☐ Pour Roues 22“ Hauteur 22 mm A9000205130-002 **€ 370,60**

☐ Pour Roues 24“ Hauteur 24 mm A9000205130-004 **€ 370,60**

Mains courantes Curve, peinte en couleur, profil ergonomique

☐ = couleur de châssis (surface brillante)

☐ = noire (surface brillante)

☐ Pour Roues 24“ Hauteur 24mm A9000205135-004 **€ 432,40**

Mains courantes Curve Grip, surface Tetra-Grip, profil ergonomique

☐ Pour Roues 24“ Hauteur 24mm A9000205155-004 **€ 481,40**

Mains courantes Quadro, profil ergonomique

☐ Pour Roues 24“ A9000205170-004 **€ 492,90**

Gekko anodisé noir

☐ Pour Roues 22“ A9000205175-002 **€ 477,30**

☐ Pour Roues 24“ A9000205175-004 **€ 477,30**

anodisées noires avec caoutchouc robuste, échangeable intégré dans le profil
Hauteur du profil 31 mm

Gekko anodisé argent

☐ Pour Roues 24“ and 25“ A9000205185-004 **€ 488,80**

anodisées argent avec du caoutchouc intégré, robuste et échangeable
Hauteur du profil 31 mm

Gekko S anodisé noir

☐ Pour Roues 22“ A9000205195-002 **€ 477,30**

☐ Pour Roues 24“ A9000205195-004 **€ 477,30**

anodisées noires avec caoutchouc robuste, échangeable intégré dans le profil
Hauteur du profil 24 mm

Sans main courante

◧ A9000205990

Flasques

Flasques "transparents"

☐ Pour Roues 20” A9000206300-001 **€ 191,50**

☐ Pour Roues 22" A9000206300-002 **€ 191,50**

☐ Pour Roues 24" A9000206300-004 **€ 191,50**

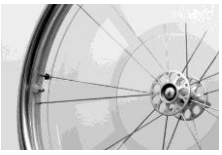

Pneus

Schwalbe "RightRun"
Pneus haute pression

◧ 22x1" (489-25)
A9000204001-002

◧ 24x1" (540-25)
A9000204001-004

Couleur: noir
7,5 bar

Schwalbe "RightRun"
Pneus haute pression

◧ 20x1“ (451-25)
A9000204000-001

◧ 22x1“ (489-25)
A9000204000-002

◧ 24x1“ (540-25)
A9000204000-004

Couleur: gris, noir
7,5 bar

Schwalbe „MarathonPlus Evolution“
avec "smart guard" et bande réflecteur
anti-crevaison

☐ 22x1“ (489-25) **€ 45,50**
A9000204030-002

Couleur: noir
10bar

Schwalbe "MarathonPlus Evolution"
avec "smart guard"
anti-crevaison

☐ 24x1“ (540-25) **€ 45,50**
A9000204030-014

Couleur: noir
10bar

Schwalbe "MarathonPlus"
avec "smart guard"
anti-crevaison

☐ 24x1“ (540-25) **€ 45,50**
A9000204030-004

Couleur: gris, paroi noir
10bar

Accessoires

Axe à démontage rapide bouton-poussoir plat

☐ A9000200096 **€ 97,80**

longueur de verrouillage: 122 / 110 mm
diamètre axe: 12 mm
Pas en combinaison avec entraînement à double main courante et axes à démontage rapide „Tetra Clip“

Pompe manuelle avec manomètre

☐ A9000901100 **€ 98,30**

Jusqu’à 14 bar

Ceinture de sécurité fermeture voiture

☐ A9000902100 **€ 74,60**

Ceinture de sécurité fermeture scratch

☐ A9000902110 **€ 59,60**

Pochette d'assise

☐ A9000903600 **€ 70,30**

17 cm x 13 cm x 5 cm

Sac de transport des roues arrière

☐ Pour roue 24“ **€ 71,90**
A9000903530-004

Table thérapeutique

☐ Largeur 350 mm **€ 444,00**
A9000902800-001
plateau de table amovible,
largeur 350 mm, en Lexan, transparent, avec lisière front,
avec 2 arrêts pour conserver la position
diamètre 25 mm
(pour l'adaptation au tube du châssis, diamètre 25 mm)

Service

Conseil technique et prise de mesure par PRO ACTIV

☐ A9990000000 **€ 327,80**

Remarques ou notes additionnelles:

Lieu, date **Signature (Utilisateur) / (Revendeur)**

Le champ de signature est prévu pour le conseiller et l'assuré. Cela confirme que l'équipement prévu pour la personne assurée est consensuel.